GAMME R-LED

+ PRODUIT

- Conçu pour un rétrofit de projecteur halogène R7S
- Orientation à 90°
- Jusqu'à 3800 lm

GARANTIE 5 ANS
5
GUARANTEE 5 YEARS

EXCELLENTE DISSIPATION THERMIQUE
Dissipateur thermique en aluminium avec vitre en verre trempée.

PUISSANT
4800 lm et 120 lm/W pour mettre en valeur vos projets.

DURÉE DE VIE IMPORTANTE
50 000h de durée de vie (L70 B50).

APPLICATIONS
Galeries, commerces, vitrines, ...

lucibel pro

photos non contractuelles - les données peuvent faire l'objet de modifications

R-LED - 40W - orientable

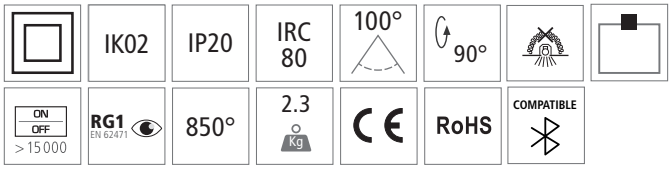

Le R-LED est un encastré rectangulaire orientable de puissance en remplacement des luminaires halogènes, sur le même facteur de forme. Une puissante lumière est diffusée sur un angle large pour la mise en valeur d'une vitrine, d'une paroi ou de linéaires muraux.

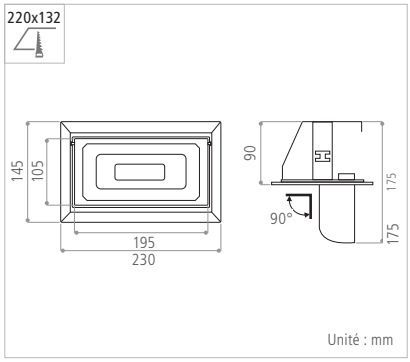

Matériaux / composants	Dissipateur thermique en aluminium - Corps du produit en acier blanc - Vitre de sortie en verre trempé - Réflecteur en alumium
Couleur	Blanc
Driver	INCLUS : Standard (alimentation déportée)
Caractéristiques électriques d'entrée	198-264 VAC / 0,22 A / 50-60 Hz
Facteur de puissance	> 0,9
Type de LED	Matrice LED de marque CREE
Ellipse de MacAdam	< 5 SDCM
Durée de vie minimale	L70 = 50 000 h (Ta = 25°C)
Température de fonctionnement	-20°C / +40°C

VERSION	FLUX LUMINEUX SORTANT	PUISSANCE CONSOMMÉE (AVEC DRIVER)	EFFICACITÉ LUMINEUSE (AVEC DRIVER)	T° DE COULEUR	DRIVER	CODE
40W	4750 lm	40 W	119 lm/W	3000 K	Standard	**RLED40WW**
	4800 lm		120 lm/W	4000K		**RLED40NW**
Option	Version DALI sur demande					